DAB-26.60 B.TO
DAB-26.60 SS.TO
DAB-26.60 W.TO

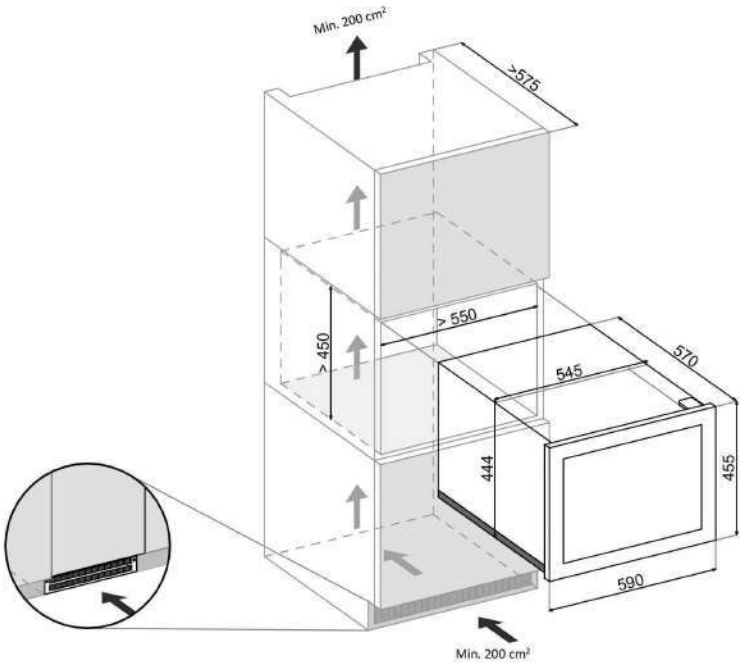

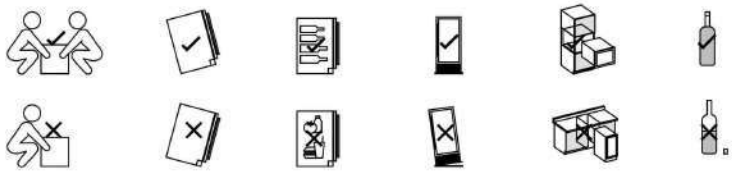
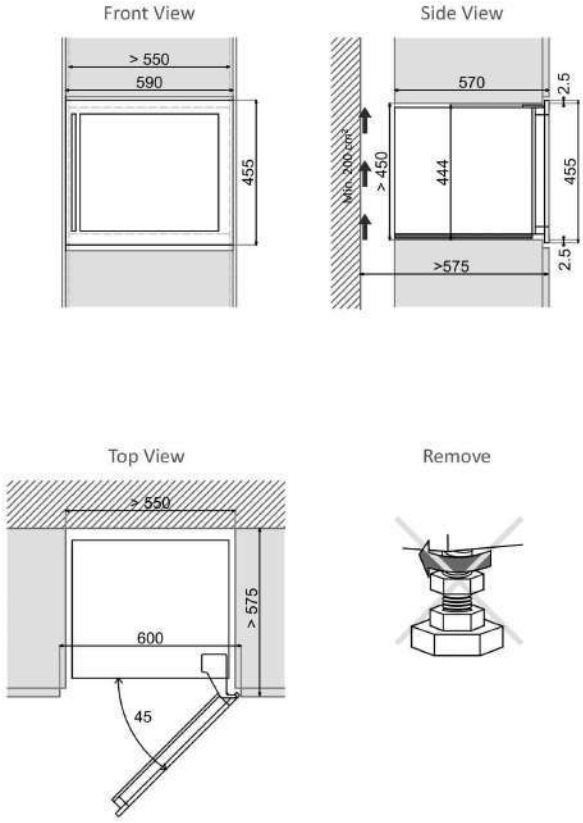
DAB-26.60 B.TO
DAB-26.60 SS.TO
DAB-26.60 W.TO